ДЕВИЖН
Архитектура и проектирование

Общество с ограниченной ответственностью «АР»
Рег. № П-026-007203495175-0238 в реестре саморегулируемой организации Союз «СРОП «Западная Сибирь»

Заказчик – ООО СЗ «Паритет. Регионы»

МНОГОКВАРТИРНЫЕ ЖИЛЫЕ ДОМА С ОБЪЕКТАМИ ИНФРАСТРУКТУРЫ, РАСПОЛОЖЕННЫЕ ПО АДРЕСУ: Г. ЕКАТЕРИНБУРГ, УЛ. КОМБИНАТСКАЯ. ЖИЛОЙ ДОМ ГП-9

РАБОЧАЯ ДОКУМЕНТАЦИЯ

Архитектурно-строительные решения

Часть 1. Архитектурно-строительные решения ниже 0,000

Секция ГП-9.5

174-АР/25-1-9.5-АС1

Директор М.В. Костыренко

Главный инженер проекта Д.Ю. Аверин

Изм.	№ док.	Подп.	Дата

В ПРОИЗВОДСТВО РАБОТ
ООО СЗ «Паритет. Регионы»
Руководитель проекта
Андрей Евгеньевич Беломестных
05.11.2026

id: 7986332

2026

Ведомость рабочих чертежей основного комплекта

Лист	Наименование	Примечание
1	Общие данные	
2	Кладочный план подземного этажа на отм. -3.000	
3	Схема расположения отверстий и перемычек подземного этажа на отм. -3.000	
4	Виды А...Д. Узлы крепления перемычек	
5	Ведомость перемычек. Спецификация элементов перемычек	
6	Узлы элементов крепления кирпичных перегородок подвала толщиной 120 мм	
7	Узлы элементов крепления перегородок подвала из силикатных блоков толщиной 200 мм	
8	Разрезы 1-1 ... 3-3. Сечение А-А	
9	Ограждения лестницы Огл-1, Огл-2	
10	Монолитный пандус Пм1	
11	Решетка металлическая Р1	

Ведомость спецификаций

Лист	Наименование	Примечание
2	Спецификация элементов подземного этажа	
5	Спецификация элементов перемычек	
6	Спецификация деталей ДП1, ДП2,ДП3, анкеров А1 (на 1 шт.)	
7	Спецификация элементов армирования и крепления перегородок подземного этажа	
8	Спецификация ограждений монолитной ж/б лестницы Л1	
9	Спецификация элементов ограждений Огл-1, Огл-2	
10	Спецификация элементов монолитного пандуса Пм1	
11	Спецификация элементов решетки металлической Р1 приямка	

Общие указания

1. Рабочие чертежи разработаны на основании задания на проектирование, задания смежных отделов;
2. Проектируемое здание расположено по адресу: Свердловская область, г. Екатеринбург, ул. Комбинатская. Место строительства относится к климатическому району IB по СП 131.13330.2025.
3. Расчетная температура наружного воздуха наиболее холодной пятидневки - минус 30°.
4. Нормативное значение веса снегового покрова для III района 1.35кПа (135кгс/м^2) по СП 20.13330.2016 "Актуализированная редакция СНиП 2.01.07-85× "Нагрузки и воздействия".
5. Нормативное значение ветрового давления для I района 0.23кПа (23 кгс/м^2) по СП 20.13330.2016 "Актуализированная редакция СНиП 2.01.07-85× "Нагрузки и воздействия".
6. Уровень ответственности здания - 2 (нормальный) в соответствии с федеральным законом "Технический регламент о безопасности зданий и сооружений" от 30.12.2009 №384-ФЗ.
7. Классификация здания в соответствии с федеральным законом "Технический регламент о требованиях пожарной безопасности" от 22.07.2008 №123-ФЗ:
- класс функциональной пожарной опасности жилого дома - Ф1.3;
- класс функциональной пожарной опасности нежилых помещений - Ф4.3 (офисы);
- степень огнестойкости здания - II;
- класс конструктивной пожарной опасности здания- С0.
8. За относительную отм. 0,000 принята отметка чистого пола первого этажа секции ГП-9.6, что соответствует абсолютной отм. 270,70. Отметка чистого пола секции ГП-9.5 - +0,150(270,85).
9. При производстве и приемке строительно-монтажных работ руководствоваться нормативными документами:
- СП 70.13330.2012 "Актуализированная редакция СНиП 3.03.01-87 "Несущие и ограждающие конструкции";
- СП 15.13330.2020 "Каменные и армокаменные конструкции СНиП II-22-81×";
- Приказ Минтруда России от 11.12.2020 N 883н "Об утверждении Правил по охране труда при строительстве, реконструкции и ремонте".
10. Запрещается приступать к выполнению работ без проекта производства работ (ППР).
11. Технические решения, принятые в рабочих чертежах, соответствуют требованиям экологических, санитарно-гигиенических и других норм, действующих на территории Российской Федерации и обеспечивают безопасную для жизни и здоровья людей эксплуатацию объекта при соблюдении предусмотренных проектом мероприятий.
12. Акты на скрытые работы выполнять согласно приказа Минстроя России от 16.05.2023 №344/пр "Об утверждении состава и порядка ведения исполнительной документации при строительстве, реконструкции, капитальном ремонте объектов капитального строительства".

Конструктивные решения

1. Проектируемый объект - многоквартирные жилые дома с объектами инфраструктуры. Секции между собой конструктивно разделены деформационными швами.
2. Конструктивная система жилого здания принята каркасно-стеновой с пилонами и ядрами жесткости в виде стен лестнично-лифтовых узлов. Стены, пилоны, колонны, перекрытия из монолитного железобетона. Конструктивные решения ж.б. каркаса см. альбомы 174-АР/25-1-9.5-КЖ1.1 ... 174-АР/25-1-9.5-КЖ1.3.
3. В данном альбоме представлены архитектурно-строительные решения ниже отметки 0,000 секции ГП9.5 - 16-ти этажного здания.
4. Секция ГП9.5 - 16-ти этажное здание, в том числе: технический этаж на отм. минус 3,000; 1-й этаж высотой 4,20 м (высота помещений – 3,92м в чистоте); 11 жилых этажей со 2-го по 15-й, высотой 3,00 м каждый (высота помещений – 2,72 м в чистоте), 16 этаж - высотой 3,10 м (высота помещений – 3,0 м в чистоте).
5. Общие габариты секции ГП 9.5 в плане между осями составляют: 24,90х28,60 м.
6. Фундамент выполнен в виде сплошной монолитной плиты по всей площади секции на свайном основании и разработан в альбомах 174-АР/25-1-9.5-КЖ0 и 1174-АР/25-1-9.5-КЖ1.1.
7. Наружные стены ниже отметки 0,000 запроектированы монолитными железобетонными.
8. Утепление наружных стен в грунте выполнить экструзионным пенополистиролом толщиной 50 мм и 100 мм.
9. Стены лестнично-лифтового узла монолитные железобетонные толщиной 200 мм.
10. Пилоны - монолитные железобетонные, толщиной 200, 250 мм.
11. Перекрытия запроектированы из монолитного железобетона, безригельное.
12. Основные лестничные марши и площадки запроектированы монолитные железобетонные (см. альбом 174-АР/25-1-9.5-КЖ1.3 - для лестниц ниже отметки 0,000).
13. Перегородки в подвалах запроектированы из кирпича силикатного утолщенного полнотелого рядового марки СУРПо - »М100/»F25/1,8 ГОСТ 379-2015 на растворе М75, толщиной 120 мм, высотой 2840 мм и 2520 мм; из пустотелого силикатного блока С СБПц200-»М125/»F50/»D1200 248х200х248 ГОСТ 379-2015, толщиной 200мм на клеевом растворе не менее М75, F50.
14. Указания по армированию перегородок, их креплению к монолитным конструкциям, узлы см. лист 6,7.
15. Перемычки - из металлических уголков и рядовые (из арматуры Ф12А500С). Перемычки из стальных уголков защитить слоем цементно-песчаного раствора М100 δ=20мм по сетке; рядовые перемычки защитить слоем цементно-песчаного раствора δ=30мм.
16. Проект выполнен для плюсовых температур наружного воздуха. При производстве работ в зимнее время руководствоваться требованиями соответствующих разделов строительных норм и правил на производство и приемку строительно-монтажных работ в зимних условиях и указаниями по производству работ в зимних условиях в данном проекте.

Указания по производству работ в зимних условиях

Строительные работы в зимних условиях должны выполняться в соответствии с требованиями настоящих указаний СП 15.13330.2020 "Каменные и армокаменные конструкции"; Правила производства и приемки работ; СП 70.13330.2012 "Несущие и ограждающие конструкции. Актуализированная редакция СНиП 3.03.01-87".

Лица, отвечающие за производство работ в зимнее время, в обязательном порядке должны быть ознакомлены с перечисленными СП и указаниями данного альбома.

Защита строительных конструкций от коррозии

1. Степень воздействия среды на конструкции -не агрессивная.
2. Мероприятия по защите конструкции от коррозии и восстановления покрытий, поврежденных сваркой, выполнять в соответствии с требованиями СП 28.13330.2017 "Актуализированная редакция СНиП 2.03.11-85 "Защита строительных конструкций от коррозии" и ГОСТ 9.402-2004.
   - Степень очистки поверхностей от окислов третья;
   - Качество лакокрасочного покрытия должно соответствовать IV классу по ГОСТ 9.032-74×;
   - Все металлические конструкции и элементы подлежат защите от коррозии лакокрасочными материалами I группы толщиной 80 мкм (например, один слой эмали ПФ-115 ГОСТ 6465-2023 - 40 мкм и одного слоя грунтовки ГФ-021 ГОСТ 25129-2020× - 40 мкм).
3. Работы по защите от коррозии производить в соответствии с требованиями ГОСТ Р 12.3.052-2020 "Система стандартов безопасности труда. Строительство. Работы антикоррозионные. Требования безопасности", СНиП 12-04-2002 "Безопасность труда в строительстве. Часть 2. Строительное производство".

Кирпичная кладка

Качество материалов применяемых для кирпичной и каменной кладки в зимних условиях (цем.-песч. раствор) вне зависимости паспортов на них, должны подвергаться систематическому контролю путем лабораторных испытаний. Материалы, качество (марки) которых не удовлетворяют требованиям проекта, к применению не допускаются !!!

Для кирпичной и каменной кладки применять способ с применением растворов с химическими добавками, способных твердеть при отрицательных температурах. Кладку выполнять методом цепной перевязки.

В качестве противоморозных добавок, обеспечивающих твердение раствора на морозе, рекомендуется применять поташ. Допускается применять и другие разновидности добавок, обеспечивающих твердение раствора на морозе, не вызывающих коррозии арматуры и каменных материалов кладки, обеспечивающих долговечность растворов в эксплуатационных условиях.

При использовании в качестве противоморозной добавки формиата натрия, который является сильным ускорителем схватывания, должны обеспечиваться условия сохранения рабочей подвижности раствора в течение 1,5-2 часов, т.е периода, достаточного для укладки его в дело. Для этой цели в раствор с добавкой формиата натрия вводится водный раствор СДБ или других замедлителей схватывания, рекомендованных головными научно-исследовательскими организациями.

Потребное количество СДБ устанавливается на пробных замесах,но должно быть не более 1% по весу (для портландцементов).

В случае преждевременного (ложно-тиксотропного) загустения растворов с добавкой формиата натрия рекомендуется производить их повторное перемешивание на месте работы. Для обеспечения твердения растворов рекомендуется начинать вводить в них минимальное количество (50%) противоморозных добавок за 10 -15 дней перед наступлением зимних условий производства работ.

Армирование стен и простенков этажей производить согласно проекта.

Марки раствора при температуре наружного воздуха от минус 4°С до минус 15°С принимать на один порядок выше, чем марки, предусмотренные проектом для летних условий строительства.

Интенсивное твердение растворов с противоморозными добавками введенными в количестве, указанном в таблице N1, происходит при минимальной температуре наружного воздуха - для формиата натрия до минус 15°С.

При температуре наружного воздуха до минус 3°С марки кирпича и блоков такие же как для летних условий.

При температуре наружного воздуха до минус 3°С в растворы рекомендуется вводить минимальное количество (5%) противоморозных добавок.

Кладочные растворы с химическими добавками рекомендуется приготавливать на портландцементах марки не ниже 400.

Компоновочная схема

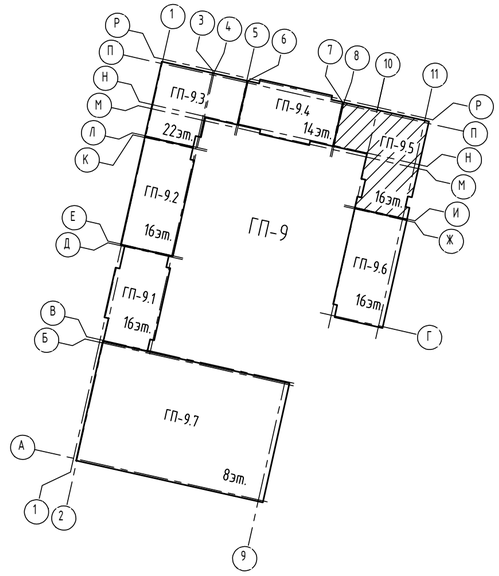

Изм.	Кол. уч.	Лист	№ док.	Подп.	Дата
Разраб.		Ночовная			10.26
Пров.		Девятков			10.26
Н. контр.		Рябиков			10.26
ГИП		Аверин			10.26

174-АР/25-1-9.5-АС1

Многоквартирные жилые дома с объектами инфраструктуры, расположенные по адресу: г. Екатеринбург, ул. Комбинатская. Жилой дом ГП-9

Секция ГП-9.5

Стадия	Лист	Листов
Р	1	11

Общие данные

ДЕВИЖН

Формат А2

Взам. инв. №

Подп. и дата

Инв. № подл.

id: 7986332

Кладочный план подземного этажа на отм. -3.000

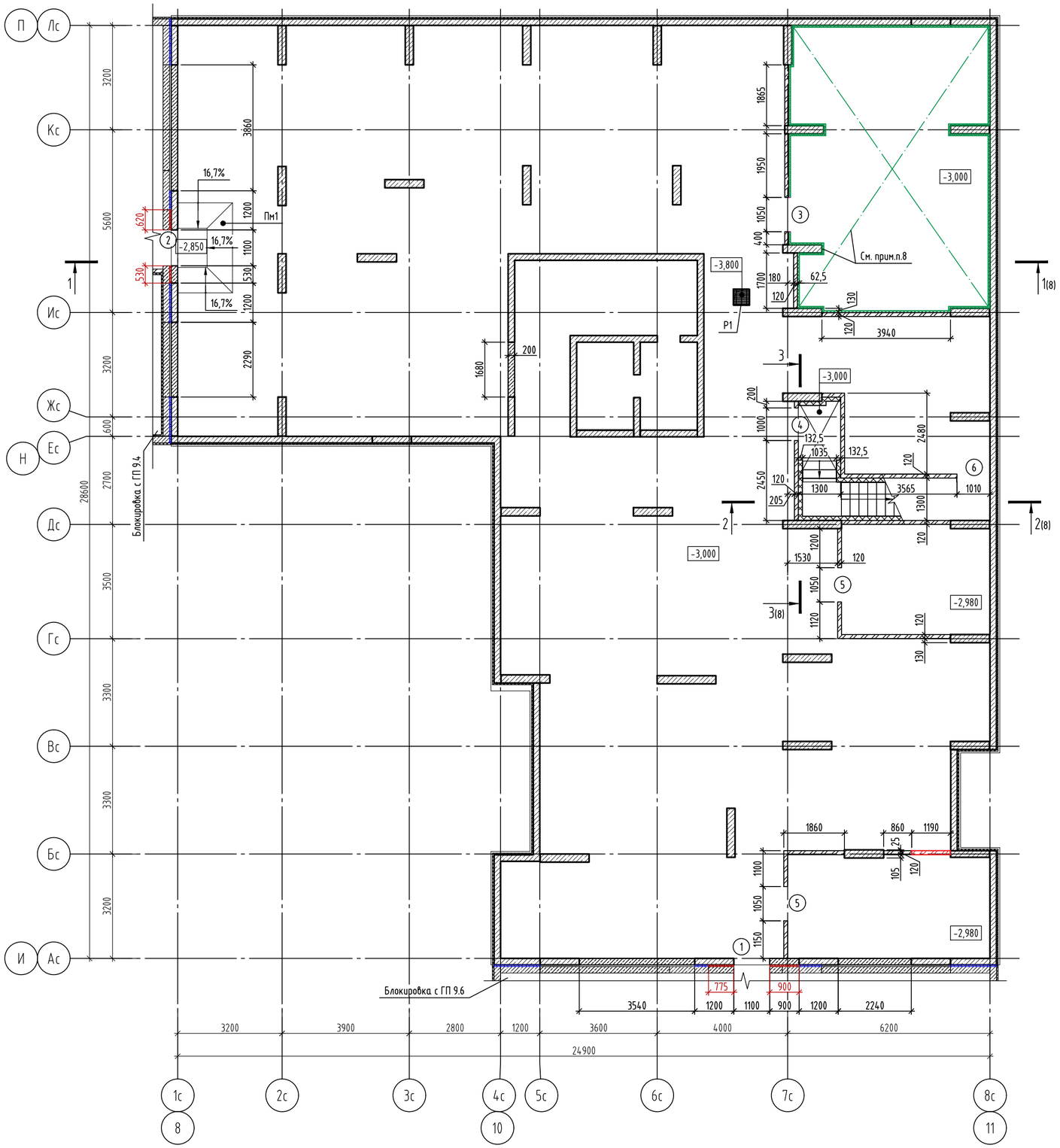

Ведомость проемов

№ проема	Размеры ВхН, мм	Отметки	Примечание
1	1100х2100	с отм. -3,000 до отм. -0,900	
2	1100х2100	с отм. -2,850 до отм. -0,750	
3	1050х2100	с отм. -3,000 до отм. -0,900	
4	1000х2100	с отм. -3,000 до отм. -0,900	
5	1050х2100	с отм. -2,980 до отм. -0,880	
6	1010х2100	с отм. -3,000 до отм. -0,900	

Спецификация элементов подземного этажа

Поз.	Обозначение	Наименование	Кол.	Масса ед., кг	Приме-чание
Пм1	См. лист 10	Пандус монолитный Пм1	1		
Р1	См. лист 11	Решетка металлическая Р1	1	13.00	

Условные обозначения

- Монолитные железобетонные конструкции (см. альбом 174-АР/25-1-9.5-КЖ1.2.В);
- Внутренние стены - кладка из пустотелого силикатного блока СБПу200-≥М125/≥F50/≥D1200 248х200х248 ГОСТ 379-2015, толщиной 200мм на клеевом растворе не менее М75, F50, высота 2840мм;
- Кладка из кирпича силикатного утолщенного полнотелого рядового марки СУРПо - ≥М100/≥F25/1,8 ГОСТ 379-2015 на растворе М75 толщиной 120 мм, высота 2840мм;
- Кладка из кирпича силикатного утолщенного полнотелого рядового марки СУРПо - ≥М100/≥F25/1,8 ГОСТ 379-2015 на растворе М75 толщиной 120 мм, высота 2520мм;
- Теплоизоляция наружных стен на высоту (глубину) 2м, из экструдированного пенополистирола ГОСТ 32310-2020 χ=35кг/м3, λ<0,035 Вт/м°С;
- Теплоизоляция деформационных швов (несъемная опалубка) - экструдированный пенополистирол (прочность на сжатие при 10%-ной линейной деформации ≥200кПа;
- Теплоизоляция деформационных швов из плит минераловатных (НГ) прочностью на сжатие ≥45 кПа, χ≥90кг/м3, λ<0,040 Вт/м°С;
- Шумоизоляция стен в помещениях с инженерным оборудованием (см. примечание 8);
- Теплоизоляция стен лестницы из подвала из минеральной ваты группы НГ, прочность при растяжении перпендикулярно лицевым поверхностям 15кПа, прочность при сжатии при 10% деформации - 30кПа, λ<0,039 Вт/м°С, толщина слоя утепления - 120мм с зашивкой ГСП-Н2 (Профиль ПС50, ПН50, ГСП-Н2 12,5мм-1 слой);
- Устройство шумоизоляции потолка в помещении с инженерным оборудованием (см. примечание 8);
- Утепление потолков из минеральной ваты группы НГ, толщина слоя утепления - 200мм;
- (1) - Номер проема

1. Привязку и размеры монолитных железобетонных стен, пилонов см. альбом 174-АР/25-1-9.5-КЖ1.2.В
2. Указания по кладке и армированию перегородок и детали их крепления к несущим элементам, узлы см. лист 6,7.
3. После пропуска инженерных коммуникаций все отверстия в стенах и перекрытиях заделать бетоном В7,5 на мелком заполнителе.
4. Перегородки, ограждающие инженерные коммуникации, возвести после завершения работ по монтажу коммуникаций.
5. Данный лист смотреть совместно с альбомом 174-АР/25-1-9.5-АР1.
6. Узлы устройства гидроизоляции подземного этажа, узлы деформационных швов, узлы герметизации ввода коммуникаций см. альбом 174-АР/25-1-КЖ.ГИ.
7. Привязки отверстий, маркировки перемычек см. на листе 3.
8. Шумоизоляцию потолка в помещении венткамеры в осях Ис-Лс/7с-8с выполнить по системе КНАУФ П113 (серия 1.045.9-2.08, выпуск на одноуровневом металлическом каркасе ПП 50х50/ПН 50х40 с заполнением звукоизоляционным материалом - минераловатными (базальтовыми) плитами ρ=37-45кг/м3, λ<0,041 Вт/м°С по ГОСТ 9573-2012 толщиной 50мм (типа Роквул Акустик Баттс), каркас облицевать листом ГСП-Н2 в один слой. В качестве шумоизоляции стен и пилонов принять облицовку по системе КНАУФ С626 (серия 1.073.9-2.08) на металлическом каркасе ПН50х40/ПС50х50 с заполнением звукоизоляционным материалом - минераловатными (базальтовыми) плитами ρ=37-45кг/м3, λ<0,041 Вт/м°С по ГОСТ 9573-2012 (типа Роквул Акустик Баттс) толщиной 50мм, каркас облицевать листом ГСП-Н2 в один слой.

Изм.	Кол. уч.	Лист	№ док.	Подп.	Дата	174-АР/25-1-9.5-АС1			
						Многоквартирные жилые дома с объектами инфраструктуры, расположенные по адресу: г. Екатеринбург, ул. Комбинатская. Жилой дом ГП-9			
Разраб.		Ночовная			10.26				
Пров.		Девятков			10.26	Секция ГП-9.5	Стадия	Лист	Листов
							Р	2	
Н. контр.		Рябиков			10.26	Кладочный план подземного этажа на отм. -3.000	ДЕВИЖН		

Взам. инв. №
Подп. и дата
Инв. № подл.

Формат А2

id: 7986332

Схема расположения отверстий и перемычек подземного этажа на отм. -3.000

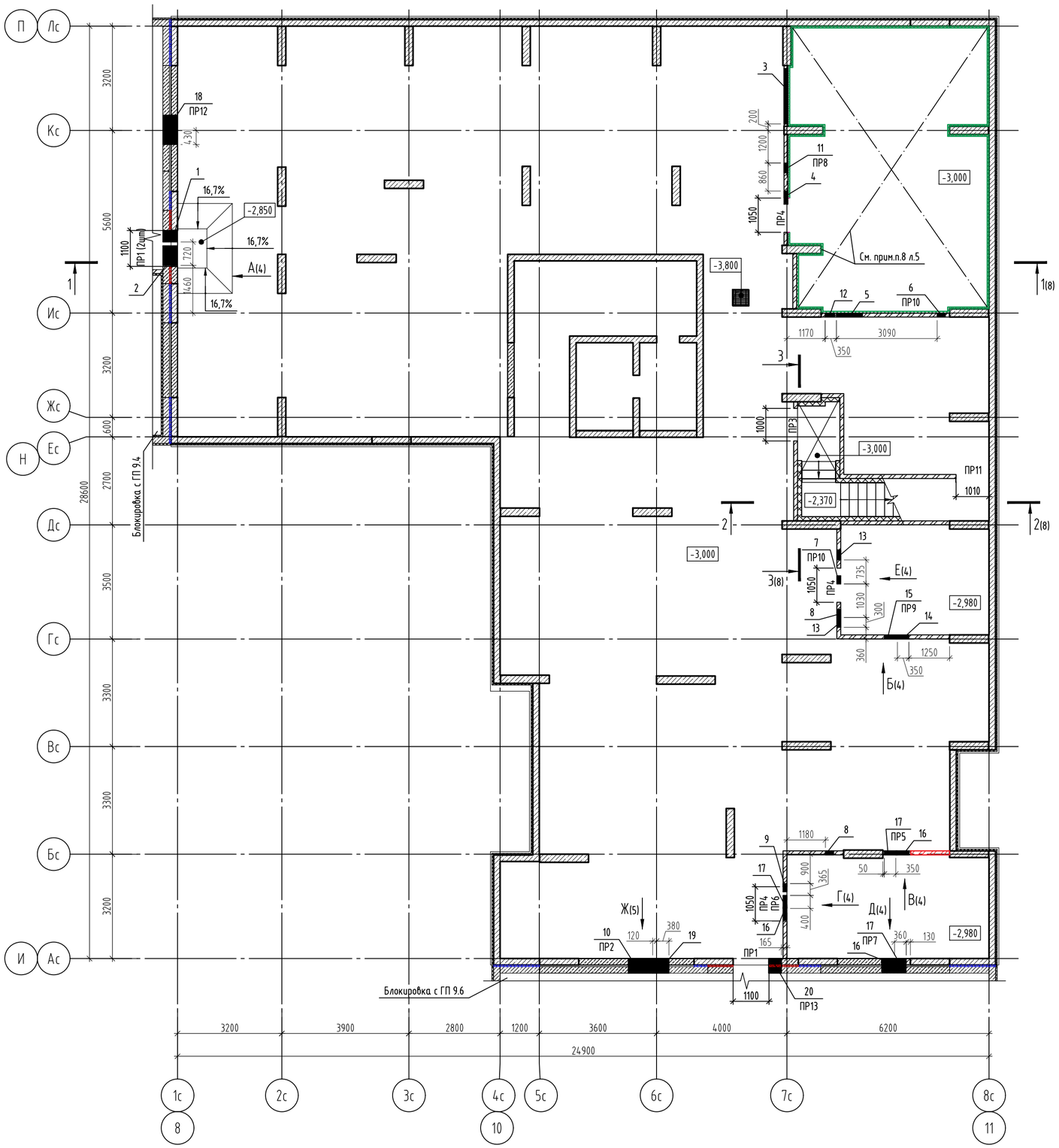

Ведомость отверстий (начало)

№ отв.	Размеры ВхН, мм	Отметка низа отв.	Примечание
1	350x220	-0,600	ОВ
2	600x250	-0,630	ОВ
3	1700x400	-0,560	ОВ
4	400x300	-0.460	ОВ
5	800x450	-0.610	ОВ
6	250x150	-0.750	ОВ
7	250x200	-0.610	ОВ
8	250x280	-0.440	ОВ
9	250x250	-0.410	ОВ
10	750x250	-0.950	ОВ
11	300x200	-0.425	ВК

Ведомость отверстий (окончание)

№ отв.	Размеры ВхН, мм	Отметка низа отв.	Примечание
12	300x410	-0,570	ЭС
13	300x200	-0,360	ЭС
14	400x230	-0,390	ЭС
15	400x180	-0,570	ЭС
16	400x180	-0,540	ЭС
17	400x180	-0,720	ЭС
18	900x400	-0,900	ВК
19	500x350	-1,050	ВК
20	400x250	-0,800	ВК

Условные обозначения

200 (250) – Монолитные железобетонные конструкции (см. альбом 174-АР/25-1-9.5-КЖ1.2.В);

200 – Внутренние стены - кладка из пустотелого силикатного блока СБПу200-≥М125/≥F50/≥D1200 248x200x248 ГОСТ 379-2015, толщиной 200мм на клеевом растворе не менее М75, F50, высота 2840мм;

120 – Кладка из кирпича силикатного утолщенного полнотелого рядового марки СУРПо - ≥М100/≥F25/1,8 ГОСТ 379-2015 на растворе М75 толщиной 120 мм, высота 2840мм;

120 – Кладка из кирпича силикатного утолщенного полнотелого рядового марки СУРПо - ≥М100/≥F25/1,8 ГОСТ 379-2015 на растворе М75 толщиной 120 мм, высота 2520мм;

50 – Теплоизоляция наружных стен на высоту (глубину) 2м, из экструдированного пенополистирола ГОСТ 32310-2020 ɣ=35кг/м3, λ<0,035 Вт/м°С;

50 – Теплоизоляция деформационных швов (несъемная опалубка) - экструдированный пенополистирол (прочность на сжатие при 10%-ной линейной деформации ≥200кПа;

50 – Теплоизоляция деформационных швов из плит минераловатных (НГ) прочностью на сжатие ≥45 кПа, ɣ≥90кг/м3, λ<0,040 Вт/м°С;

62,5 / 50 / 12,5 – Шумоизоляция стен в помещениях с инженерным оборудованием (см. примечание 8 л.2);

120 / 12,5 / 132,5 – Теплоизоляция стен лестницы из подвала из минеральной ваты группы НГ, прочность при растяжении перпендикулярно лицевым поверхностям 15кПа, прочность при сжатии при 10% деформации - 30кПа, λ<0,039 Вт/м°С, толщина слоя утепления - 120мм с зашивкой ГСП-Н2 (Профиль ПС50, ПН50, ГСП-Н2 12,5мм-1 слой);

– Устройство шумоизоляции потолка в помещении с инженерным оборудованием (см. примечание 8 л.2);

– Утепление потолков из минеральной ваты группы НГ, толщина слоя утепления - 200мм;

ПР1 – Марка перемычки;

12 – Марка отверстия

1. Общие указания по возведению конструкций см. на листе 1.
2. Указания по устройству перемычек см лист 4.
3. Ведомость перемычек и спецификацию см. лист 5

id: 7986332

Изм.	Кол. уч.	Лист	№ док.	Подп.	Дата	174-АР/25-1-9.5-АС1		
						Многоквартирные жилые дома с объектами инфраструктуры, расположенные по адресу: г. Екатеринбург, ул. Комбинатская. Жилой дом ГП-9		
Разраб.		Ночовная			10.26	Секция ГП-9.5	Стадия	Лист	Листов
Пров.		Девятков			10.26		Р	3	
Н. контр.		Рябиков			10.26	Схема расположения отверстий и перемычек подземного этажа на отм. -3.000	ДЕВИЖН		

Взам. инв. № | Подп. и дата | Инв. № подл.

Формат А2

Вид А (л.3)

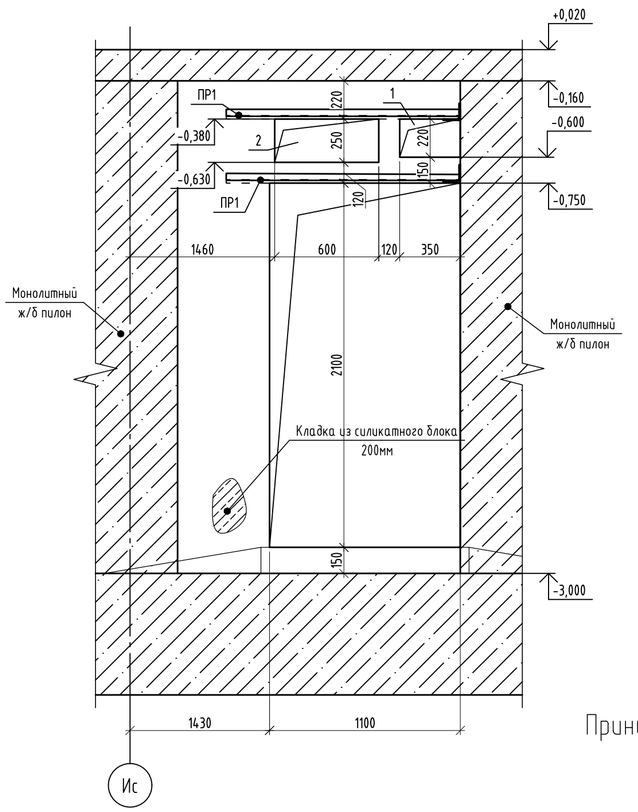

Узел крепления перемычки ПР1 к монолитному ж/б пилону

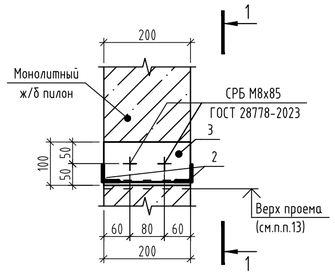

1-1

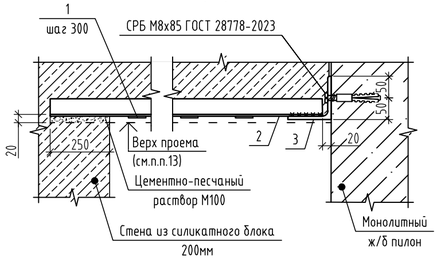

Принципиальный узел устройства опорного уголка перемычки для перегородки 120мм

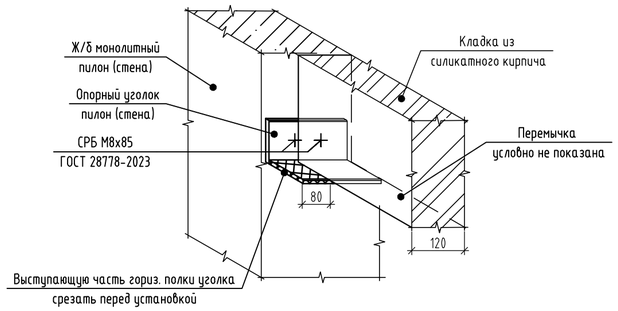

Узел крепления перемычки ПР3, ПР11 к монолитному ж/б пилону

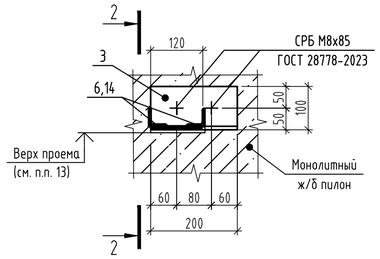

Деталь опирания перемычки ПР3

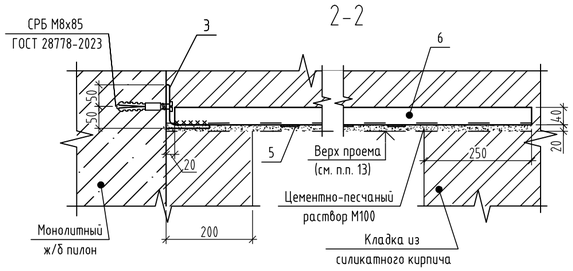

Фрагмент опирания перемычек ПР8, ПР9, ПР10

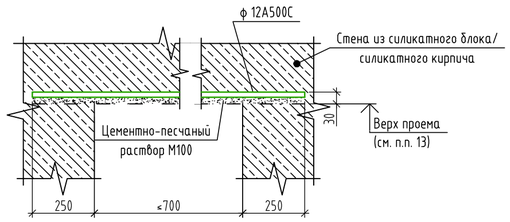

Вид Б (л.3)

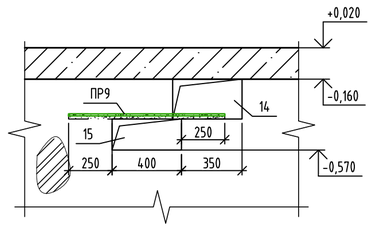

Вид Г (л.3)

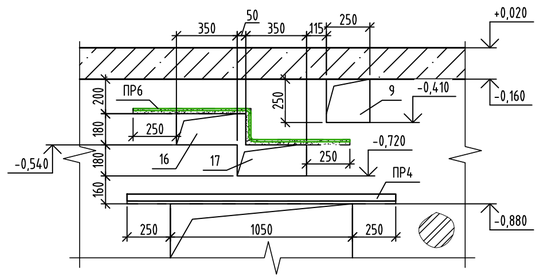

Вид В (л.3)

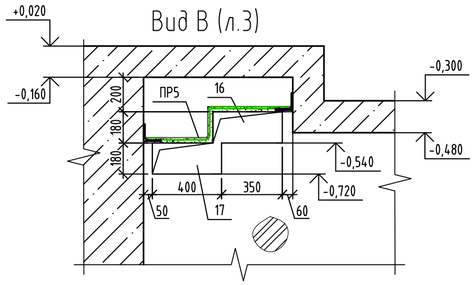

Вид Д (л.3)

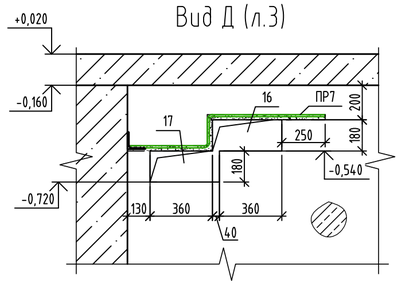

Узел крепления перемычки ПР5 к монолитному ж/б пилону/плите перекрытия

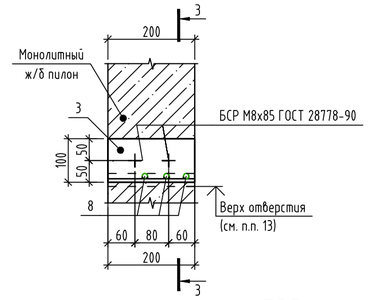

Узел крепления перемычки ПР7 к монолитному ж/б пилону

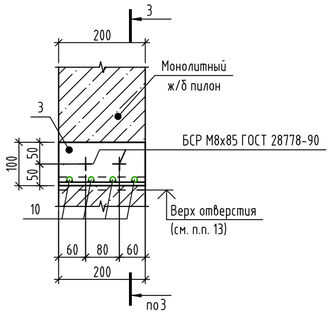

3-3

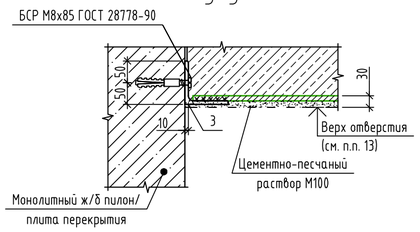

Вид Е (л.3)

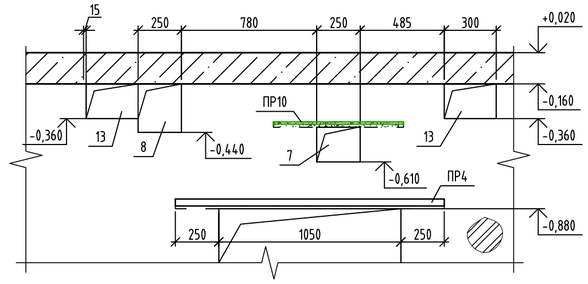

1. Общие указания по возведению конструкций см. л. 1.
2. Рядовые перемычки защитить слоем цементно-песчаного раствора М100. Толщина защитного слоя - не менее 20 мм.
3. Все виды сварочных работ выполнять в соответствии с требованиями СП 70.13330.2012. Все сварные соединения выполнять в соответствии с требованиями ГОСТ 5264-80 "Ручная дуговая сварка". Сварку элементов производить электродами Э42 по ГОСТ 9467-75х. Толщину шва принимать равной наименьшей толщине свариваемых элементов, но не менее 4 мм. Сварные швы должны быть равномерными по длине, непровары, пережоги и другие дефекты не допускаются. Сварные швы должны быть зачищены.
4. Для защиты от коррозии все металлические элементы (детали, анкера) огрунтовать и покрыть эмалью, общую толщину покрытия обеспечить не менее 80 мкм: грунт ГФ-021 по ГОСТ 25129-2020, эмаль ПФ-115 по ГОСТ 6465-2023 в 2 слоя.
5. Сталь конструкций С245-4 по ГОСТ 27772-2021. Арматурные соединения стержней к уголкам осуществлять по ГОСТ 14098-2014 (тип соединения Н1-Рш).
6. Над проемами и отверстиями в кладке толщиной 200мм для ширины >800мм выполнять перемычки из 2х равнополочных уголков 40х4.
7. Над отверстиями в кладке в кладке толщиной 200мм для ширины от 300...800мм включительно выполнить рядовые перемычки из четырех стержней Ф 12А500С.
8. Над проемами и отверстиями в кладке толщиной 120мм для ширины >1000 мм выполнять перемычки из 2х равнополочных уголков 40х4.
9. Над проемами и отверстиями в кладке толщиной 120мм для ширины 700...1000 мм выполнять перемычки из 3х стержней ф 12А500С.
10. Над отверстиями в кладке в кладке толщиной 120мм для ширины до 700мм включительно выполнить рядовые перемычки из двух стержней Ф12А500С.
11. Глубина опирания перемычек из арматурных стержней 250мм.
12. В местах, где не удается выполнить опирание перемычки на 250мм, на монолитную конструкцию установить равнополочный уголок ∟100х80 ГОСТ 8509-93. Уголок устанавливается на самоанкерующиеся распорные болты СРБ М8х85 ГОСТ 28778-2023.
13. Отметку верха проемов, отверстий смотри ведомости проемов и отверстий на листах 2,3.
14. Ведомость и спецификацию элементов перемычек см.лист 5

Изм.	Кол. уч.	Лист	№ док.	Подп.	Дата	174-АР/25-1-9.5-АС1			
						Многоквартирные жилые дома с объектами инфраструктуры, расположенные по адресу: г. Екатеринбург, ул. Комбинатская. Жилой дом ГП-9			
Разраб.		Ночовная			10.26	Секция ГП-9.5	Стадия	Лист	Листов
Пров.		Девятков			10.26		Р	4	
Н. контр.		Рябиков			10.26	Виды А...Д. Узлы крепления перемычек	ДЕВИЖН		

Взам. инв. № | Подп. и дата | Инв. № подл.

id: 7986332

Формат А2

Спецификация элементов перемычек

Поз.	Обозначение	Наименование	Кол.	Масса ед., кг	Приме-чание
ПР1		Перемычка ПР1	3		на 1 марку
1		Лист 4х40х180 ГОСТ 103-2006 / С245-4 ГОСТ 27772-2021	4	0,23	0,92
2		Уголок 40х4 ГОСТ 8509-93 / С245-4 ГОСТ 27772-2021 L= 1330	2	3,22	6,44
3		Уголок 100х8 ГОСТ 8509-93 / С245-4 ГОСТ 27772-2021 L= 200	1	2,45	2,45
ПР2		Перемычка ПР2	1		на 1 марку
1		Лист 4х40х180 ГОСТ 103-2006 / С245-4 ГОСТ 27772-2021	6	0,23	1,38
4		Уголок 40х4 ГОСТ 8509-93 / С245-4 ГОСТ 27772-2021 L= 1750	2	4,23	8,46
ПР3		Перемычка ПР3	1		на 1 марку
5		Лист 4х40х100 ГОСТ 103-2006 / С245-4 ГОСТ 27772-2021	4	0,23	0,92
6		Уголок 40х4 ГОСТ 8509-93 / С245-4 ГОСТ 27772-2021 L= 1430	2	3,46	6,92
3		Уголок 100х8 ГОСТ 8509-93 / С245-4 ГОСТ 27772-2021 L= 200	1	2,45	2,45
ПР4		Перемычка ПР4	3		на 1 марку
5		Лист 4х40х100 ГОСТ 103-2006 / С245-4 ГОСТ 27772-2021	4	0,23	0,92
7		Уголок 40х4 ГОСТ 8509-93 / С245-4 ГОСТ 27772-2021 L= 1550	2	3,75	7,50
ПР5		Перемычка ПР5	1		на 1 марку
8	см. данный лист	Ø12 А500С, ГОСТ 34028-2016, L= 980	3	0,87	2,61
3		Уголок 100х8 ГОСТ 8509-93 / С245-4 ГОСТ 27772-2021 L= 200	2	2,45	4,90
ПР6		Перемычка ПР6	1		на 1 марку
9	см. данный лист	Ø12 А500С, ГОСТ 34028-2016, L= 1410	3	1,25	3,75
ПР7		Перемычка ПР7	1		на 1 марку
10	см. данный лист	Ø12 А500С, ГОСТ 34028-2016, L= 1280	4	1,14	4,56
3		Уголок 100х8 ГОСТ 8509-93 / С245-4 ГОСТ 27772-2021 L= 200	1	2,45	2,45
ПР8		Перемычка ПР8	1		на 1 марку
11		Ø12 А500С, ГОСТ 34028-2016, L= 800	2	0,71	1,42
ПР9		Перемычка ПР9	1		на 1 марку
12		Ø12 А500С, ГОСТ 34028-2016, L= 900	2	0,80	1,60
ПР10		Перемычка ПР10	2		на 1 марку
13		Ø12 А500С, ГОСТ 34028-2016, L= 750	2	0,67	1,34
ПР11		Перемычка ПР11	1		на 1 марку
5		Лист 4х40х100 ГОСТ 103-2006 / С245-4 ГОСТ 27772-2021	3	0,23	0,69
14		Уголок 40х4 ГОСТ 8509-93 / С245-4 ГОСТ 27772-2021 L= 1240	2	3,00	6,00
3		Уголок 100х8 ГОСТ 8509-93 / С245-4 ГОСТ 27772-2021 L= 200	1	2,45	2,45
ПР12		Перемычка ПР12	1		на 1 марку
1		Лист 4х40х180 ГОСТ 103-2006 / С245-4 ГОСТ 27772-2021	5	0,23	1,15
15		Уголок 40х4 ГОСТ 8509-93 / С245-4 ГОСТ 27772-2021 L= 1400	2	3,39	6,78
ПР13		Перемычка ПР13	1		на 1 марку
12		Ø12 А500С, ГОСТ 34028-2016, L= 900	4	0,80	3,20

Поз.8 (ПР5)

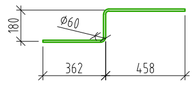

Поз.9 (ПР6)

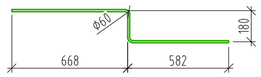

Поз.10 (ПР7)

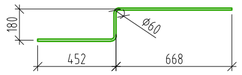

Вид Ж (л.3)

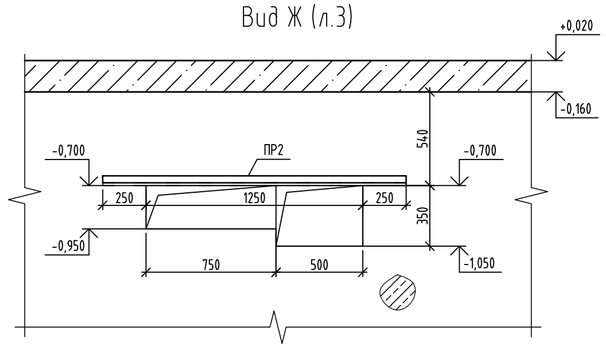

Ведомость перемычек (начало)

Марка	Схема сечения
ПР1 (L=1100мм)	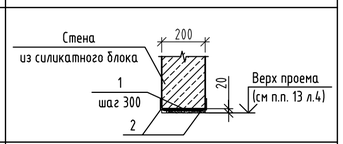
ПР2 (L=1250мм)	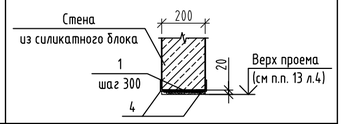
ПР3 (L=1000мм)	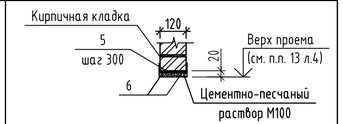
ПР4 (L=1050мм)	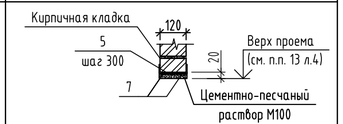
ПР5, ПР6 (L=750мм)	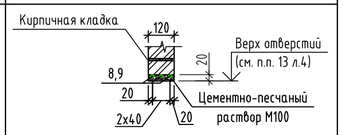
ПР7 (L=760мм)	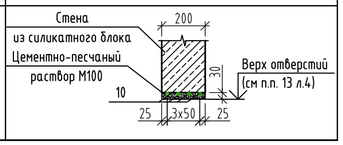

Ведомость перемычек (окончание)

Марка	Схема сечения
ПР8 (L=300мм)	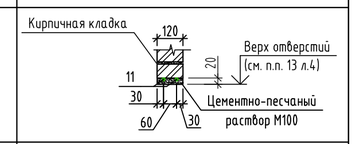
ПР9 (L=400мм)	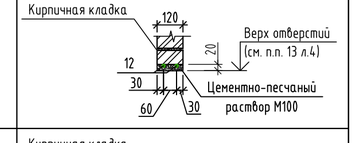
ПР10 (L=250мм)	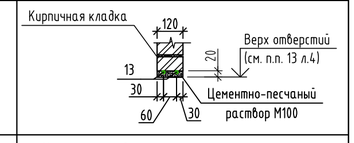
ПР11 (L=1010мм)	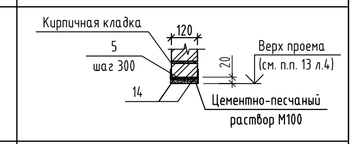
ПР12 (L=900мм)	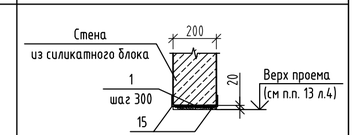
ПР13 (L=400мм)	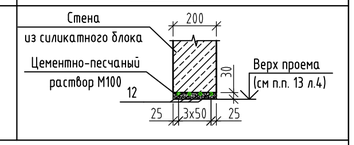

1. Общие указания по возведению конструкций см. на листе 1.
2. Схему расположения отверстий и перемычек см. лист 3
3. Указания по устройству перемычек см лист 4

id: 7986332

Изм.	Кол. уч.	Лист	№ док.	Подп.	Дата
Разраб.		Ночовная			10.26
Пров.		Девятков			10.26
Н. контр.		Рябиков			10.26

174-АР/25-1-9.5-АС1

Многоквартирные жилые дома с объектами инфраструктуры, расположенные по адресу: г. Екатеринбург, ул. Комбинатская. Жилой дом ГП-9

Секция ГП-9.5

Стадия	Лист	Листов
Р	5	

Ведомость перемычек. Спецификация элементов перемычек

ДЕВИЖН

Формат А2

Взам. инв. №

Подп. и дата

Инв. № подл.

Схема расположения элементов армирования и крепления кирпичных перегородок подвала (h=2,84м) толщиной 120 мм

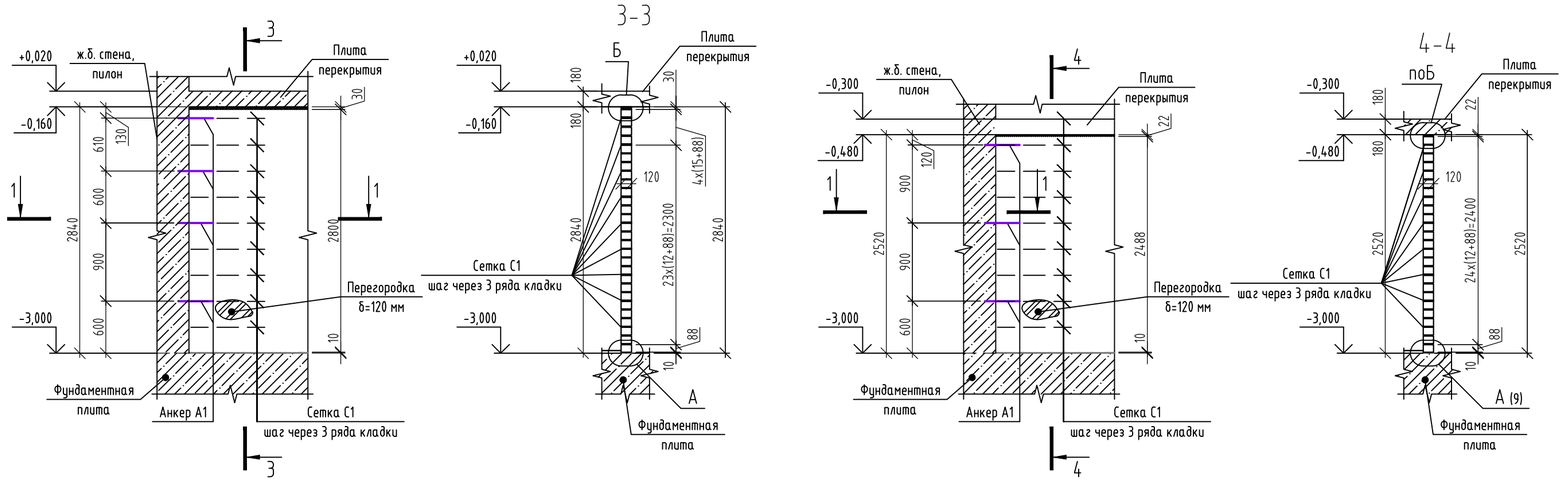

Спецификация деталей ДП1, ДП2,ДП3, анкеров А1 (на 1шт.)

Марка изделия	Поз. дет	Наименование	Кол.	Масса ед., кг	Масса изделия, кг
ДП1		Уголок 63х5 ГОСТ 8509-93 / С245-4 ГОСТ 27772-2021 L= 100	1	0,48	
		Анкер клиновой Ф6х60	1		
ДП2		Уголок из перфорированной оцинкованной полосы L150х120х2 (L=270мм, b=30мм)	1	0,06	
		Дюбель-гвоздь ДГП 6х60	2		
		Саморез 5х60 с дюбелем 8х52 U	2		
А1		Ф8 А500С ГОСТ 34028-2016, L= 1550	1	0,16	

Крепление перегородки из кирпича в подвале к монолитной стене сбоку

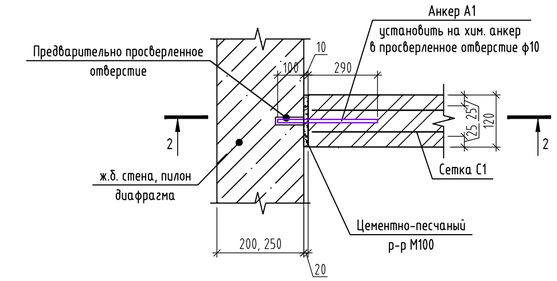

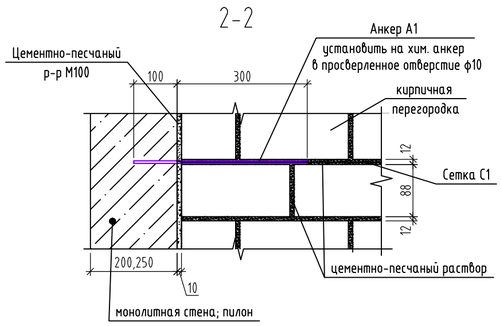

Опирание перегородки 120мм из кирпича на фундаментную плиту

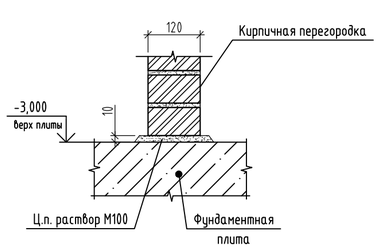

Крепление перегородки 120мм из кирпича к плите перекрытия

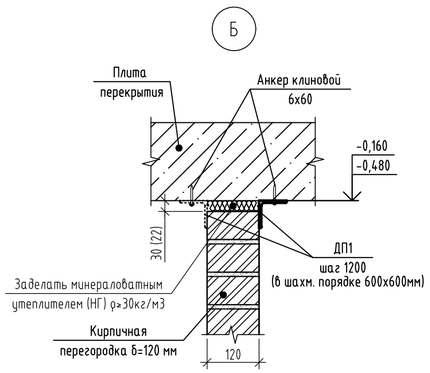

1. Производство работ вести в строгом соответствии с требованиями СП 70.13330.2012 " Несущие и ограждающие конструкции ", проекта производства работ и указаниями настоящего проекта. Кладку кирпичных перегородок подвала толщиной 120мм выполнять из кирпича силикатного утолщенного полнотелого рядового марки СУРПо - М100/ F25/1,8 ГОСТ 379-2015 на растворе М75. Кладку перегородок подвала высотой 2,84 м, 2,52 м армировать в горизонтальных швах сеткой С1 - 50/50-25Х25 b=125мм СТО 36554501-043-2015 через каждые 3 ряда кладки.
2. Кладку перегородок подвала толщиной 200мм выполнять из пустотелого силикатного блока СБПу200-М150/F50/1,2 248х200х248 ГОСТ 379-2015, на клеевом растворе не менее М75, F50 с оштукатуриванием штукатурным составом с гидроизоляционными свойствами. Кладку перегородок подвала толщиной 200 мм армировать в горизонтальных швах базальтовой сеткой С2 - 50/50-25Х25 b=205мм СТО 36554501-043-2015 через первый ряд блоков, а далее через 2 ряда блоков. Первый ряд блоков выкладывать на цементно-песчаный раствор марки М100.
3. Сопряжение перегородок толщиной 200мм и перегородок 120мм выполнять при помощи анкеров А1 с шагом через три ряда блоков (750 мм). Сопряжение перегородок одинаковой толщины производить перевязкой.
4. Компенсационные зазоры 20, 30 мм между несущим каркасом (перекрытием) и стенами 200мм и перегородками 120 мм заполнять негорючим упругим материалом (минплита НГ, монтажная пена противопожарная, полиуретановые прокладки и уплотнители).
5. Силикатный блок крепить к вертикальным несущим конструкциям с помощью уголков из перфорированной оцинкованной полосы 150х120х0.8 в уровне сеток.
6. Кирпичную кладку перегородок крепить к вертикальным несущим конструкциям с помощью анкеров А1 из стержней Ф8 А500С длиной 400 мм с шагом через 7 рядов кладки по высоте, устанавливаемых в уровне сеток. Кладочную сетку привязать к анкерам. Анкера А1 устанавливать в ж/б монолитные стены и пилоны на химические анкеры в предварительно просверленные отверстия, избегая попадания в рабочую арматуру. В качестве хим. акнера использовать BIT 200 (или аналоги).
7. К перекрытию кладку крепить с помощью деталей ДП1 с шагом 1200 мм, ДП2 с шагом 1000 мм не менее двух креплений на простенок.
8. Первый ряд кладки выполнить на цементно-песчаном растворе, толщина шва максимум 10-30мм (см. узлы на данном листе). При толщине шва 30мм выполнить армирование сеткой С1 - 50/50-25Х25 b=125мм СТО 36554501-043-2015.
9. Для защиты от коррозии все металлические элементы (детали, анкера) огрунтовать и покрыть эмалью, общую толщину покрытия обеспечить не менее 80 мкм: грунт ГФ-021 по ГОСТ 25129-2020, эмаль ПФ-115 по ГОСТ 6465-2023 в 2 слоя.
10. Спецификация элементов армирования и крепления перегородок подвала на листе 7.
11. Сталь конструкций С245-4 по ГОСТ 27772-2021.

id: 7986332

Изм.	Кол. уч.	Лист	№ док.	Подп.	Дата	174-АР/25-1-9.5-АС1			
						Многоквартирные жилые дома с объектами инфраструктуры, расположенные по адресу: г. Екатеринбург, ул. Комбинатская. Жилой дом ГП-9			
Разраб.		Ночовная			10.26	Секция ГП-9.5	Стадия	Лист	Листов
Пров.		Девятков			10.26		Р	6	
Н. контр.		Рябиков			10.26	Узлы элементов крепления кирпичных перегородок подвала толщиной 120 мм	ДЕВИЖН		

Взам. инв. №

Подп. и дата

Инв. № подл.

Формат А2

Схема расположения элементов армирования и крепления перегородок подвала (h=2,84м) из силикатных блоков толщиной 200 мм

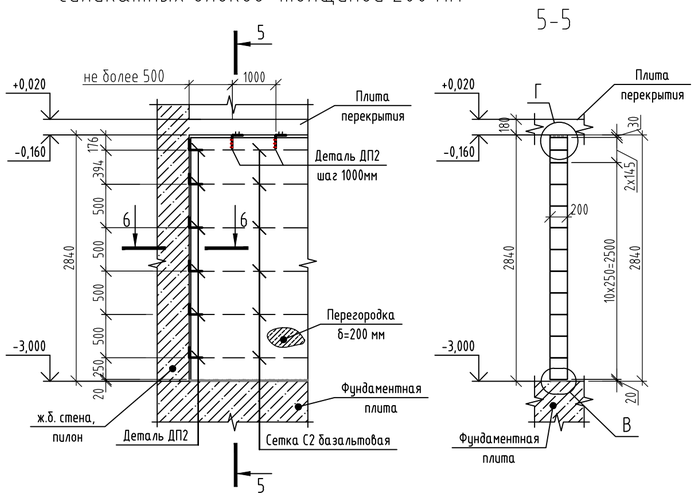

Крепление перегородки из силикатного блока 200мм в подвале к монолитной стене сбоку

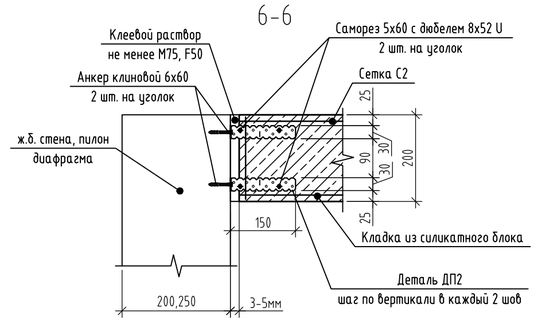

Крепление перегородки из силикатного блока 200мм в подвале к торцу монолитной стены

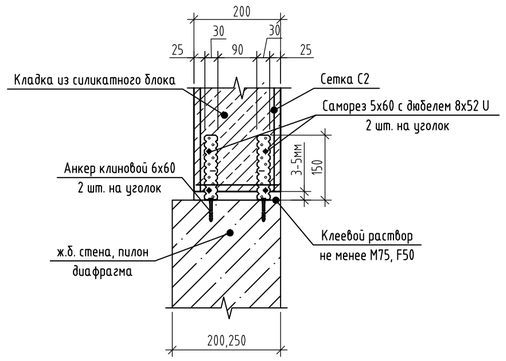

Крепление перегородки 200мм из силикатного блока к плите перекрытия

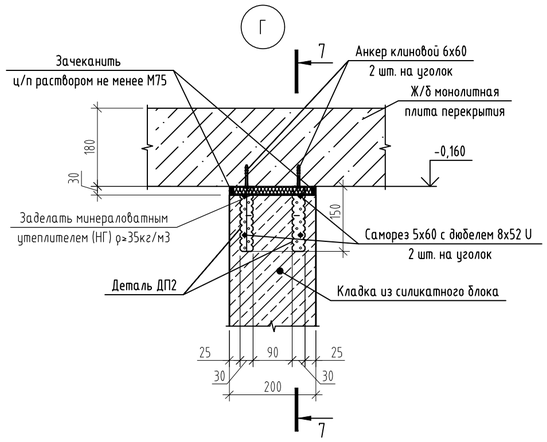

7-7

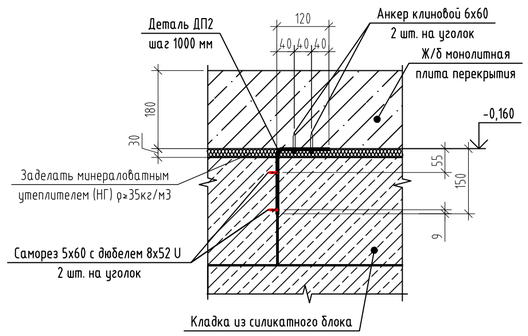

Опирание перегородок 200 мм из силикатных блоков на фундаментную плиту

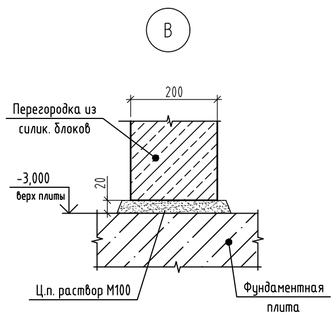

Спецификация элементов армирования и крепления перегородок подземного этажа

Поз.	Обозначение	Наименование	Кол.	Масса ед., кг	Приме-чание
ДП1	данный лист, лист 6	Деталь ДП1	79		
ДП2	данный лист, лист 6	Деталь ДП2	184		
А1	данный лист, лист 6	Анкер А1	77	0.16	
С1	СТО 36554501-043-2015	Сетка базальтовая 50/50-25Х25,b=125мм L,м.п.	320,0		
С2	СТО 36554501-043-2015	Сетка базальтовая 50/50-25Х25,b=205мм L,м.п.	94,64		

Деталь сопряжения перегородок 120 мм и 200 мм между собой

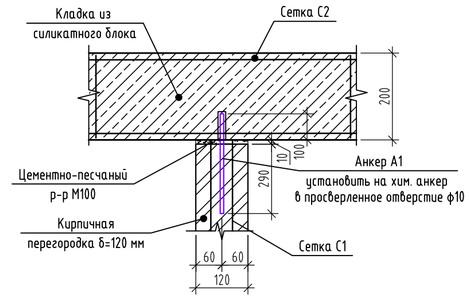

1. Общие указания по возведению конструкций см. на листе 1.
2. Указания по устройству крепления кирпичных перегородок подвала толщиной 120 мм см листе 6
3. Спецификация деталей и анкеров даны на листе 6.

id: 7986332

Изм.	Кол. уч.	Лист	№ док.	Подп.	Дата	174-АР/25-1-9.5-АС1			
						Многоквартирные жилые дома с объектами инфраструктуры, расположенные по адресу: г. Екатеринбург, ул. Комбинатская. Жилой дом ГП-9			
Разраб.		Ночовная			10.26	Секция ГП-9.5	Стадия	Лист	Листов
Пров.		Девятков			10.26		Р	7	
Н. контр.		Рябиков			10.26	Узлы элементов крепления перегородок подвала из силикатных блоков толщиной 200 мм	ДЕВИЖН		

Взам. инв. № | Подп. и дата | Инв. № подл.

Формат А2

Разрез 1-1 (л.2,3)

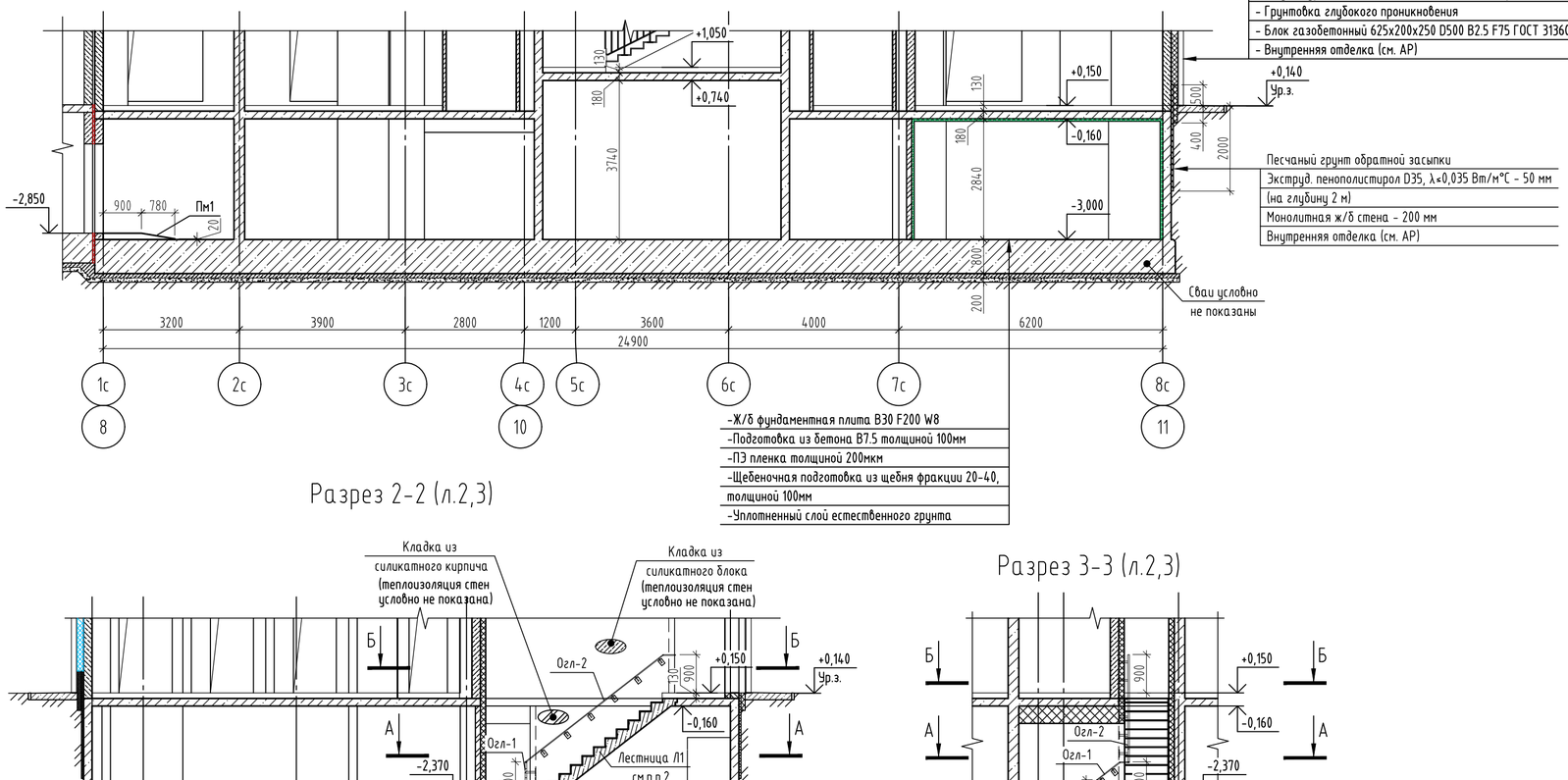

Спецификация ограждений монолитной ж/б лестницы Л1

Поз.	Обозначение	Наименование	Кол.	Масса ед., кг	Приме-чание
		Лестничные ограждения			
Огл-1	См. лист 9	Ограждение лестницы Огл-1	1	4,23	
Огл-2	См. лист 9	Ограждение лестницы Огл-2	1	15,12	

Разрез 2-2 (л.2,3)

Разрез 3-3 (л.2,3)

Условные обозначения

- Монолитные железобетонные конструкции (см. альбом 174-АР/25-1-9.5-КЖ1.2.В);
- Внутренние стены - кладка из пустотелого силикатного блока СБПу200-»М125/»F50/»D1200 248х200х248 ГОСТ 379-2015, толщиной 200мм на клеевом растворе не менее М75, F50, высота 2840мм;
- Кладка из кирпича силикатного утолщенного полнотелого рядового марки СУРПо - »М100/»F25/1,8 ГОСТ 379-2015 на растворе М75 толщиной 120 мм, высота 2840мм;
- Теплоизоляция наружных стен на высоту (глубину) 2м, из экструдированного пенополистирола ГОСТ 32310-2020 ɣ=35кг/м3, λ≤0,035 Вт/м°С;
- Теплоизоляция деформационных швов из плит минераловатных (НГ) прочностью на сжатие »45 кПа, ɣ»90кг/м3, λ≤0,040 Вт/м°С;
- Шумоизоляция стен в помещениях с инженерным оборудованием (см. примечание 8 л. 2);
- Теплоизоляция стен лестницы из подвала из минеральной ваты группы НГ, прочность при растяжении перпендикулярно лицевым поверхностям 15кПа, прочность при сжатии при 10% деформации - 30кПа, λ≤0,039 Вт/м°С, толщина слоя утепления - 120мм с зашивкой ГСП-Н2 (Профиль ПС50, ПН50, ГСП-Н2 12,5мм-1 слой).

А-А

Б-Б

1. Общие указания по возведению конструкций см. на листе 1.
2. Привязку и размеры монолитных железобетонных стен, пилонов см. альбом 174-АР/25-1-9.5-КЖ1.2В, монолитных лестниц - альбом 174-АР/25-1-9.5-КЖ1.3.
3. Данный лист смотреть совместно с л. 2,3.
4. Оконные и дверные проёмы показаны условно.
5. Элементы ограждения лестницы см.л. 9.

Изм.	Кол. уч.	Лист	№ док.	Подп.	Дата
Разраб.		Ночовная			10.26
Пров.		Девятков			10.26
Н. контр.		Рябиков			10.26

174-АР/25-1-9.5-АС1

Многоквартирные жилые дома с объектами инфраструктуры, расположенные по адресу: г. Екатеринбург, ул. Комбинатская. Жилой дом ГП-9

Секция ГП-9.5

Стадия	Лист	Листов
Р	8	

Разрезы 1-1 ... 3-3. Сечение А-А

ДЕВИЖН

Формат А2

Взам. инв. №

Подп. и дата

Инв. № подл.

id: 7986332

Ограждение Огл-1

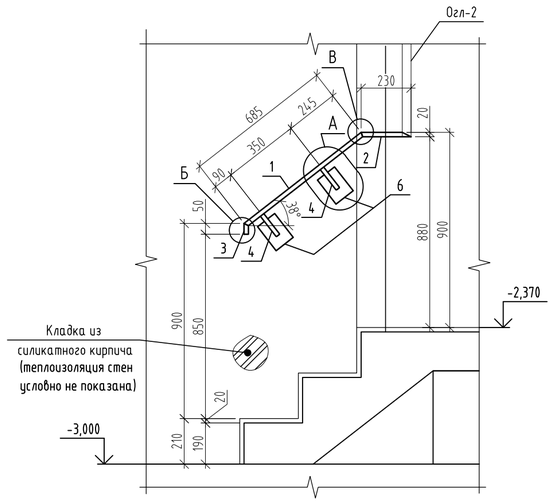

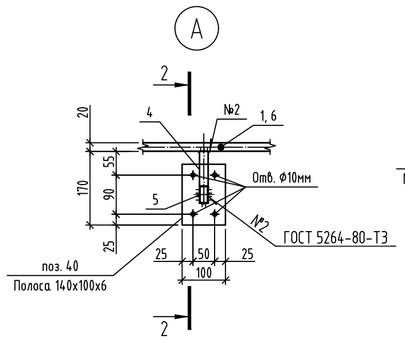

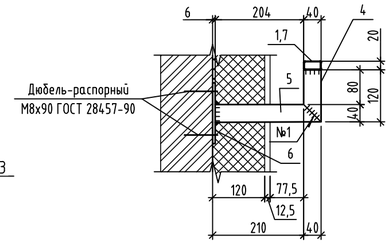

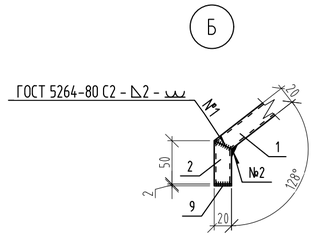

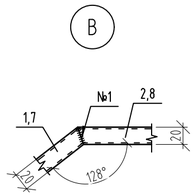

Ограждение Огл-2

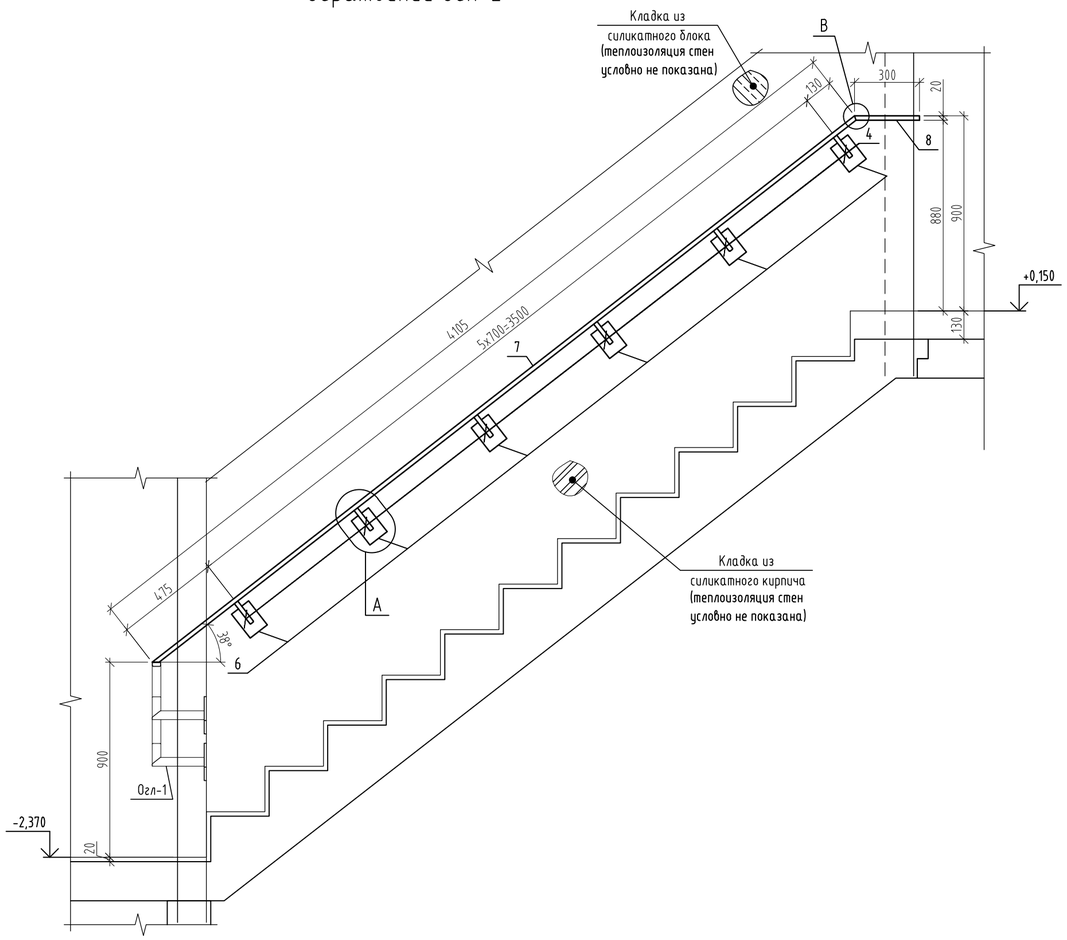

Спецификация элементов ограждений Огл-1, Огл-2

Марка изде-лия	Поз.	дет.	Наименование	Кол.	Масса 1 дет., кг	Масса изделия, кг
Огл-1	1		Труба ф 40х20х2 ГОСТ 8645-68х С245-4 ГОСТ 27772-2021 L= 685	1	1.16	4,23
	2		Труба ф 40х20х2 ГОСТ 8645-68х С245-4 ГОСТ 27772-2021 L= 230	1	0.39	
	3		Труба ф 40х20х2 ГОСТ 8645-68х С245-4 ГОСТ 27772-2021 L= 50	1	0.09	
	4		Труба ф 40х20х2 ГОСТ 8645-68х С245-4 ГОСТ 27772-2021 L= 120	2	0.20	
	5		Труба ф 40х20х2 ГОСТ 8645-68х С245-4 ГОСТ 27772-2021 L= 254	2	0.43	
	6		Полоса 140х100х6 ГОСТ 103-2006 С245-4 ГОСТ 27772-2021	2	0.66	
	9		Полоса 40х20х2 ГОСТ 103-2006 С245-4 ГОСТ 27772-2021	1	0.01	
Огл-2	4		Труба ф 40х20х2 ГОСТ 8645-68х С245-4 ГОСТ 27772-2021 L= 120	6	0.20	15,12
	5		Труба ф 40х20х2 ГОСТ 8645-68х С245-4 ГОСТ 27772-2021 L= 244	6	0.41	
	6		Полоса 140х100х6 ГОСТ 103-2006 С245-4 ГОСТ 27772-2021	6	0.66	
	7		Труба ф 40х20х2 ГОСТ 8645-68х С245-4 ГОСТ 27772-2021 L= 4105	1	6.98	
	8		Труба ф 40х20х2 ГОСТ 8645-68х С245-4 ГОСТ 27772-2021 L= 300	1	0.51	
	9		Полоса 40х20х2 ГОСТ 103-2006 С245-4 ГОСТ 27772-2021	1	0.01	

1. Данный лист смотреть совместно с листами 2, 3, 8.
2. Изготовление и монтаж стальных конструкций производить в соответствии: СП 16.13330.2017 "СНиП II-23-81× Стальные конструкции". ГОСТ 5264-80. " Ручная дуговая сварка. Соединения сварные. Основные типы, конструктивные элементы и размеры "
3. Сварку стальных элементов производить электродами типа Э42 по ГОСТ 9467-75. Катет сварных швов принять по наименьшей толщине свариваемых элементов. Сварные швы должны иметь равномерное по длине сечение. Непровары, пережоги и др. дефекты сварных швов не допускаются.
4. Сталь конструкций С245-4 по ГОСТ 27772-2021.
5. Для защиты от коррозии все металлические элементы огрунтовать и покрыть эмалью, общую толщину покрытия обеспечить не менее 80 мкм: грунт ГФ-021 по ГОСТ 25129-2020, эмаль ПФ-115 по ГОСТ 6465-2023 за два раза.
6. Ограждения лестничных маршей соединять между собой на межэтажных площадках и площадках этажей в уровнях горизонтальных элементов.
7. Расход в спецификации элементов указан на 1 марку изделия.
8. Все открытые торцы труб заглушить пластинами 2х40х20 ГОСТ 19903-2005 из стали С245-4 по ГОСТ 27772-2021 (поз.9).
9. Изготовление и приемку ограждений выполнять по ГОСТ 25772-2021.

id: 7986332

Изм.	Кол. уч.	Лист	№ док.	Подп.	Дата	174-АР/25-1-9.5-АС1			
						Многоквартирные жилые дома с объектами инфраструктуры, расположенные по адресу: г. Екатеринбург, ул. Комбинатская. Жилой дом ГП-9			
Разраб.		Ночовная			10.26	Секция ГП-9.5	Стадия	Лист	Листов
Пров.		Девятков			10.26		Р	9	
Н. контр.		Рябиков			10.26	Ограждения лестницы Огл-1, Огл-2	ДЕВИЖН		

Взам. инв. №
Подп. и дата
Инв. № подл.

Формат А2

Монолитный пандус Пм1

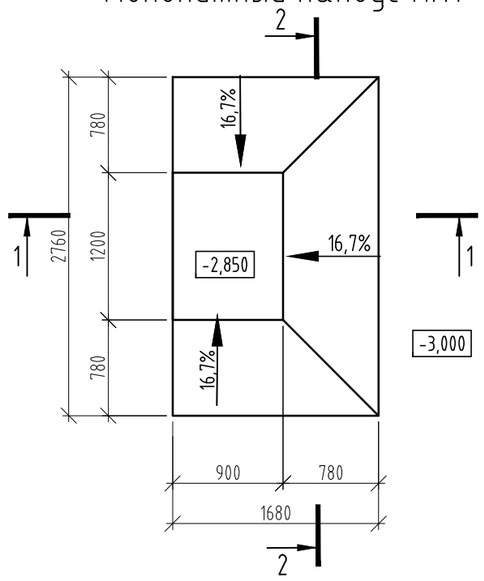

1-1

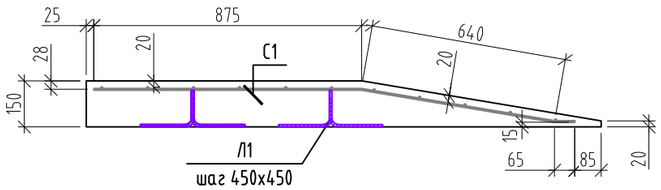

2-2

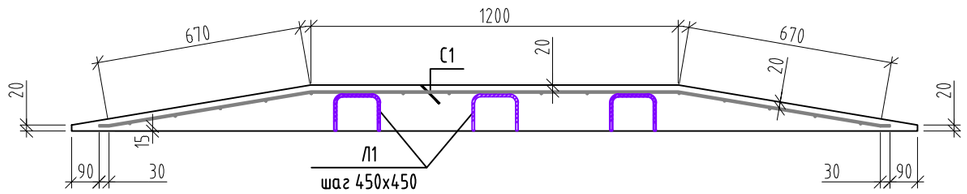

Ведомость деталей

Поз.	Эскиз
Л1	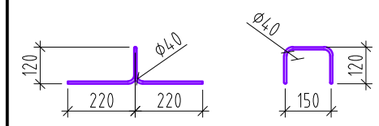

Спецификация элементов монолитного пандуса Пм1

Поз.	Обозначение	Наименование	Кол.	Масса ед., кг	Приме-чание
С1		С5Вр500 $\frac{150}{150}$ 158х260 ГОСТ Р 71261-2024	1	8,79	8.79
Л1	см.ведомость деталей	ø8 А500С, ГОСТ 34028-2016, L= 825	3	0,33	0.99
		Материалы			
	ГОСТ 26633-2015	В25 F100 W6	0,43		м3

1. Для установки сетки армирования пандуса С1 в проектное положение использовать детали Л1, которые устанавливать непосредственно на поверхность фундаментной плиты.

id: 7986332

Изм.	Кол. уч.	Лист	№ док.	Подп.	Дата
Разраб.		Ночовная			10.26
Пров.		Девятков			10.26
Н. контр.		Рябиков			10.26

174-АР/25-1-9.5-АС1

Многоквартирные жилые дома с объектами инфраструктуры, расположенные по адресу: г. Екатеринбург, ул. Комбинатская. Жилой дом ГП-9

Секция ГП-9.5

Стадия	Лист	Листов
Р	10	

Монолитный пандус Пм1

ДЕВИЖН

Формат А3

Взам. инв. №

Подп. и дата

Инв. № подл.

Решетка металлическая Р1

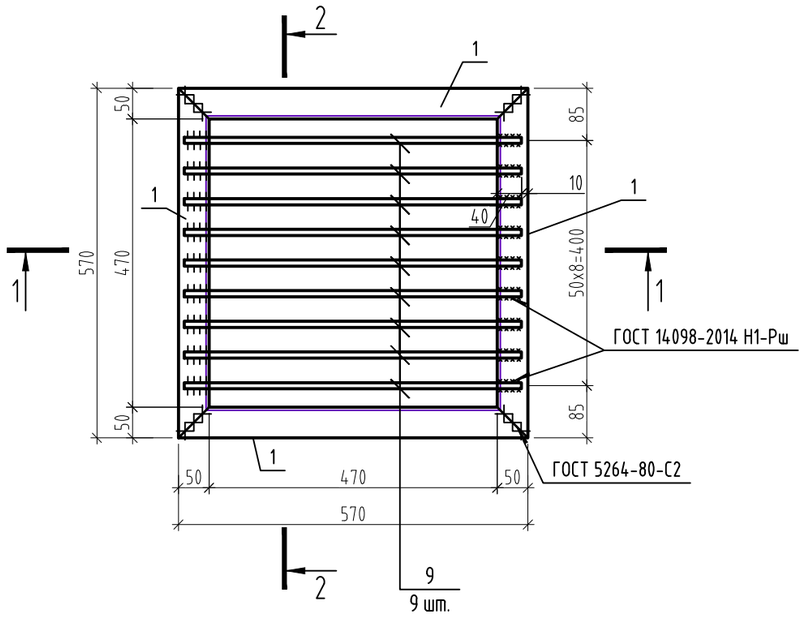

Спецификация элементов решетки металлической Р1 приямка

Поз.	Обозначение	Наименование	Кол.	Масса ед., кг	Примечание
		Решетка Р1 приямка металлическая		13.00	
1		Уголок 50х5 ГОСТ 8509-93 / С245-4 ГОСТ 27772-2021 L= 570	4	2,15	8.60
2		ф12 А240, ГОСТ 34028-2016, L= 550	9	0,49	4.40

Схема установки решётки Р1 на приямок

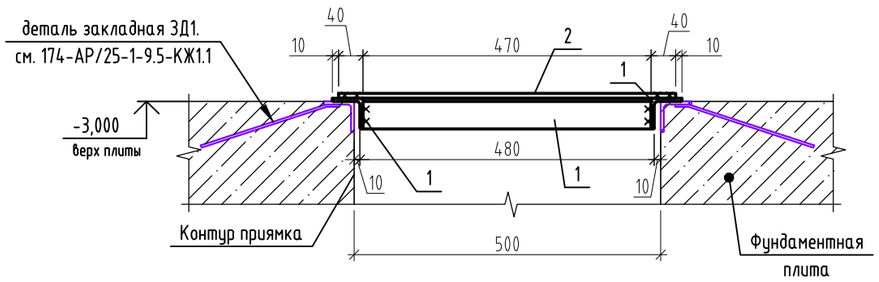

1-1

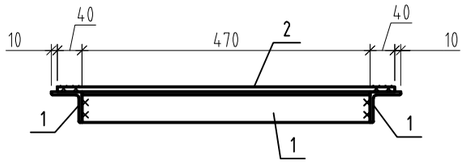

2-2

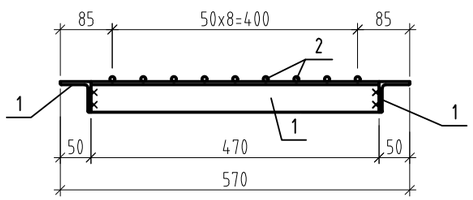

1. Все виды сварочных работ выполнять в соответствии с требованиями СП 70.13330.2012. Все сварные соединения выполнять в соответствии с требованиями ГОСТ 5264-80× "Ручная дуговая сварка". Сварку элементов производить электродами Э42 ГОСТ 9467-75×. Толщину шва принимать равной наименьшей толщине свариваемых элементов. Сварные швы должны быть равномерными по длине, непровары, пережоги и другие дефекты не допускаются. Швы должны быть зачищены после окончания сварочных работ.
2. Для защиты от коррозии все металлические элементы огрунтовать и покрыть эмалью, общую толщину покрытия обеспечить не менее 80 мкм: грунт ГФ-021 по ГОСТ 25129-2020, эмаль ПФ-115 по ГОСТ 6465-2023.
3. Лист читать совместно с листом 2,3.

id: 7986332

Изм.	Кол. уч.	Лист	№ док.	Подп.	Дата	174-АР/25-1-9.5-АС1			
						Многоквартирные жилые дома с объектами инфраструктуры, расположенные по адресу: г. Екатеринбург, ул. Комбинатская. Жилой дом ГП-9			
Разраб.		Ночовная			10.26	Секция ГП-9.5	Стадия	Лист	Листов
Пров.		Девятков			10.26		Р	11	
Н. контр.		Рябиков			10.26	Решетка металлическая Р1	ДЕВИЖН		

Формат А3